SIP330Вт-24 (5BB) PERC

Поликристаллическая солнечная батарея 330Вт

Особенности

- Высокая эффективность преобразования
- Положительный толеранс 0~+3%
- Малый уровень деградации под воздействием солнечных лучей
- Устойчивость к ветровым, снежным нагрузкам и экстремальным температурам
- Passing IEC 61215 2400Pa mechanical load test

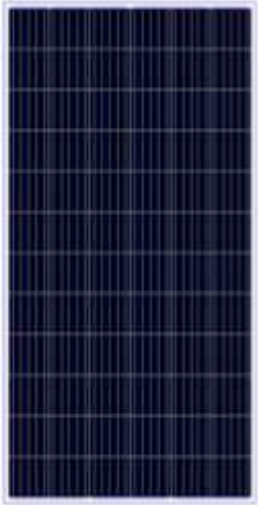

Качество и безопасность

- Гарантия на компоненты и материалы панели 10 лет
- Гарантия на выходную мощность:10 лет:90%,25 лет:80%
- ISO 9001:2008(Quality Management System) certified factory
- IEC61215,IEC61730 ,MCS CEC certified products
- TUV,CE conformity

Область применения

- Установка на крышах частных домов в On-Grid системах
- Установка на крышах промышленных и коммерческих объектов в On-Grid системах
- Поля солнечных батарей
- В Off-Grid системах
- Прочие On-Grid и Off-Grid системы

Спецификация

Характеристики	SIP330-24 (5BB) PERC
Максимальная мощность (Pmax)	330.00
Максимальное напряжение (Vmp)	37.26
Максимальный рабочий ток (Imp)	8.86
Напряжение холостого хода (Voc)	44.72
Ток короткого замыкания (Isc)	9.57
Эффективность (КПД) ячейки (%)	18.65
Эффективность (КПД) модуля (%)	17.00
Максимальный вольтаж системы (V)	1000
Предохранитель (A)	15
Погрешность	0～+3%
Pmax Температурный коэффициент (W/℃)	-0.400%
Voc Температурный коэффициент (V/℃)	-0.300%
Isc Температурный коэффициент (A/℃)	+0.060%
NOCT Номинальная температура ячейки (℃)	47±2
Температура эксплуатации и хранения (℃)	-40～+85
Стандартные условия тестирования (STC)	1.000W/m²;AM 1.5;25+/-2℃

Механические характеристики и упаковка

Тип ячейки	Монокристаллический 156×156мм
Кол-во ячеек	72(6×12)
Габариты	1956×992×45мм
Вес	23.00кг
Стекло	3.2мм текстурированное, закаленное
Рама	Анодированный алюминиевый сплав
Распр. коробка	IP65 Rated
Кабель	4мм² Длина 90см, MC4 коннектор
Кол-во/коробке	2 шт
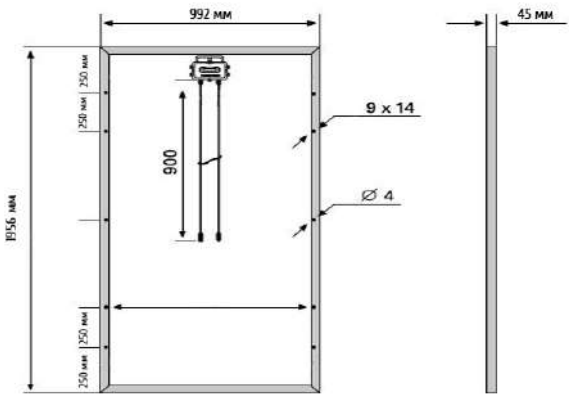
Габариты